VENTIL

PROBENAHMEVENTIL AUS ROTGUSS UND MESSING

BENDER

ARMATUREN

// VIELFALT AUS EINEM GUSS

//Die Vielfalt der Vorteile aus einer Hand

Die BENDER Probenahmeventile ermöglichen die einfache und fachgerechte Probenahme in Trinkwassersystemen gemäß dem DVGW-Arbeitsblatt W 551 bzw. der Trinkwasserverordnung, die eine regelmäßige Untersuchung auf chemische oder mikrobiologische Werte in der Hauswasserinstallation vorschreiben.

Sie haben die Wahl zwischen zwei hochwertigen Ausführungen
- Rotguss / Edelstahl (Modell 3333)
- Messing / Edelstahl (Modell 1333)

Die BENDER Probenahmeventile entsprechen natürlich den strengen hygienischen Anforderungen des Umweltbundesamtes (UBA Liste 03/2017) welches auch durch das DVGW – Baumusterzertifikat dokumentiert wird.

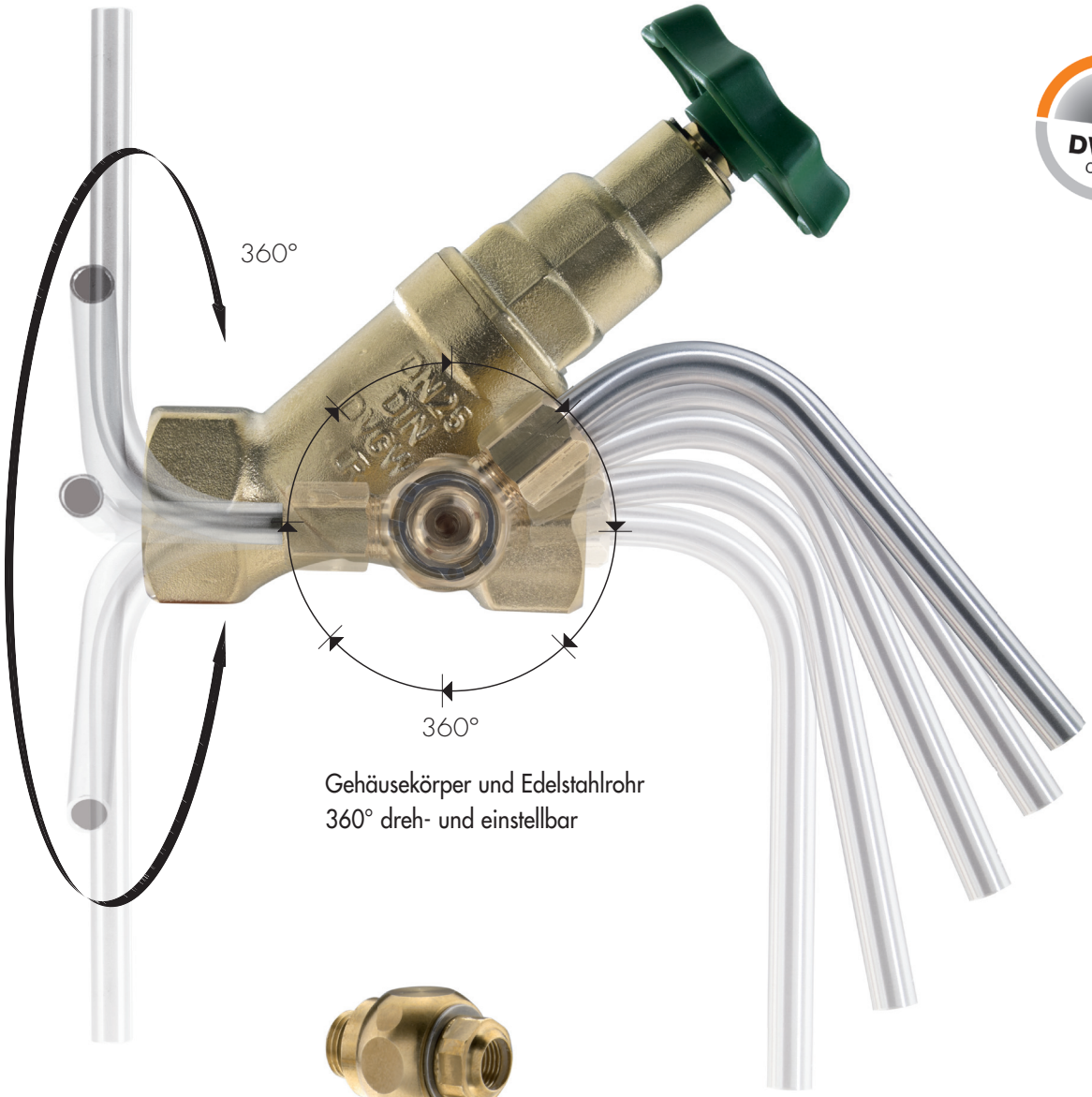

Gehäusekörper und Edelstahlrohr
360° dreh- und einstellbar

Inklusive selbstdichtendem
Adapter auf 3/8"

Klemmring verliersicher
aufgebördelt!

BENDER
ARMATUREN

// VIELFALT AUS EINEM GUSS

BENDER Rotguss Probenahmeventil
Artikelnummer 3333 080

- ¼" Anschlussgewinde, mit beiliegendem selbstdichtenden Adapter auf 3/8"
- Gehäusekörper 360° drehbar / aus Rotguss gemäß UBA Liste 03/2017
- Absperrbar mittels beiliegendem 6-Kant-Schlüssel
- Abflammbares Edelstahl-Auslaufrohr mit Ø 9 mm - 360° drehbar
- Klemmring sowie Überwurf verliersicher aufgebördelt
- **DIN-DVGW zertifiziert**

BENDER Messing Probenahmeventile
Artikelnummer 1333 080

- Probenahmeventil wie vor, jedoch Gehäusekörper aus Messing gemäß UBA Liste 03/2017
- **DIN-DVGW zertifiziert**

Vorteile

- **Der Gehäusekörper und das Edelstahlrohr sind 360° dreh- und einstellbar**
  Dadurch kann das BENDER Probenahmeventil in jeder Einbaulage normgerecht montiert werden.
- **Klemmring verliersicher aufgebördelt**
  Unterstreicht die Montagefreundlichkeit vor Ort.
- **Gehäusekörper mit TWIN Abdichtung = O-Ring + metallische Abdichtung**
  Verleiht die nötige Sicherheit.
- **Absperrbar mittels beiliegendem 6-Kant-Inbusschlüssel (SW 4)**
  Schützt vor unberechtigter Nutzung.
- **Inklusive selbstdichtendem Adapter auf 3/8"**
  Ein Ventil für 2 Anschlussgrößen (DN 8 - 1/4" sowie DN 10 - 3/8")
- **Wahlweise lieferbar als Rotguss- oder Messing-Variante**
  Dadurch wird eine wirtschaftliche Anpassung an die örtlichen Gegebenheiten möglich.
- **Abflammbares, hochwertiges Edelstahlrohr**
  Der lange Edelstahlauslaufbogen (Ø 9 mm) sorgt vor Ort für eine einfache Probenahme.

1. Fettkammer Technik
2. Absperrbar durch 6-Kant-Inbusschlüssel
3. TWIN Abdichtung = O-Ring + Metall
4. EPDM Abdichtungen mit KTW / W270 Zulassung
5. ¼" Anschlussgewinde zzgl. beiliegendem Adapter auf 3/8"

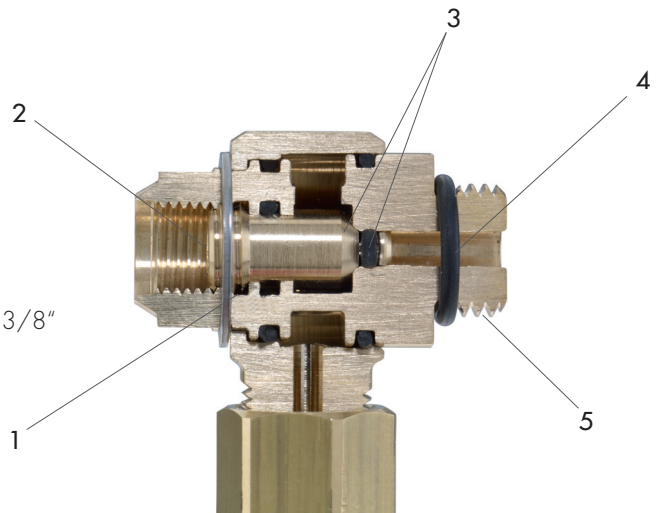

Made in Germany

BENDER

A R M A T U R E N

// VIELFALT AUS EINEM GUSS

BENDER ARMATUREN GMBH&CO.KG
Zur Brücke 2
57368 Lennestadt-Grevenbrück
Telefon 02721 92430
Telefax 02721 924350
Internet www.bender-armaturen.de
E-mail verkauf@bender-armaturen.de